스위치 내장 압력계

GS1-50

- 설정 압력과 사용 압력을 1개의 압력계에 표시됩니다. 패널 마운트도 가능하므로 제어판에 조립하여 집중 제어와 관리에 편리합니다.
- 인디케이터를 표준 장비하여 스위치의 작동 상태를 확인할 수 있습니다. 또한 결선 방법은 표준의 그로밋(Grommet)(리드선) 타입에 더해져 DIN식 커넥터 타입도 옵션으로 구비되어 있습니다.

표시 기호

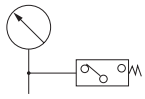

주문 기호

GS1-50 – □ – □ – □

결선 방식
무기입 — 리드선 방식
T — DIN식 커넥터

전압
AL — AC100V, AC200V용
DL — DC24V용

Non-ion사양
무기입 — 표준 사양
NCU — Non-ion사양

스위치 내장 압력계 (외경 50mm)

注 : 접점 보호 회로(외부로부터의 서지 흡수 소자)를 내장한 기기도 제작이 가능합니다. 세부사항에 대해서는 가까운 자사 영업소와 상담해 주십시오.

사양

항목		형식	GS1-50
사용 유체			공기
최고사용압력		MPa	0.83
압력계 사양	사용 온도 범위(주위와 사용 유체)	℃	5～60
	압력 표시 범위	MPa	0～1.0
	지시 정도(精度)		F.S.±3%
스위치 사양	압력 조절 범위	MPa	0.1～0.83
	압력조절 지침 오차注1注3	MPa	±0.05
	반복 정도注3	MPa	±0.05(5～45℃)
	응차	MPa	0.07이하
	접점 방식		마이크로 스위치 a접점(NO)
	접점 방식	표준	리드선 방식 길이 : 약500mm注2
		옵션	DIN식 커넥터
	인디케이터		DC용은 LED, AC용은 네온 램프를 표준 장비
내충격		m/s²	9.8
설치 방향			자유
질량		kg	0.17(DIN식 커넥터가 설치된 경우에는 0.19)
재질		본체	알루미늄 다이캐스트
		케이스	SPCC
		접속부	황동
		부르동관	황동

注1 : 압력이 상승할 때를 나타냅니다.
2 : 오더 메이드로, −1L : 1000, −2L : 2000, −3L : 3000mm도 가능합니다.
3 : 압력조절 지침 오차와 반복 오차는 집접되는 경우가 있습니다. (최대 10) 사용시에 주의하시기 바랍니다.

사용 전류 범위

A

사용 전류 범위 \ 정격 전압		DC30V	AC125V	AC250V
유도 부하	연속	0.05～0.1	0.01～0.1	0.01～0.05
	돌입	0.5 MAX.	0.5 MAX.	0.2 MAX.
무유도 부하		0.01～0.5	0.01～0.3	0.01～0.2

스위치 내장 압력계 치수도

GS1-50

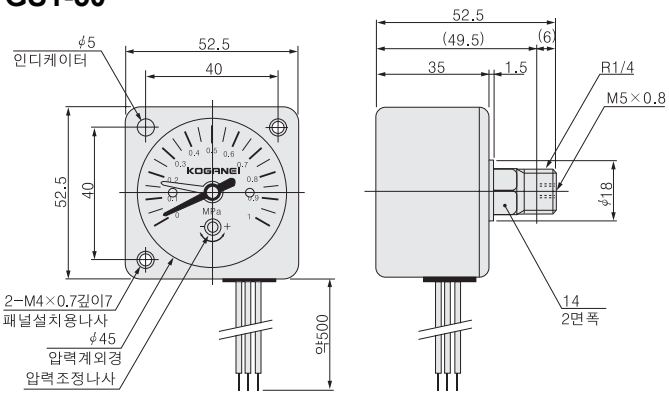
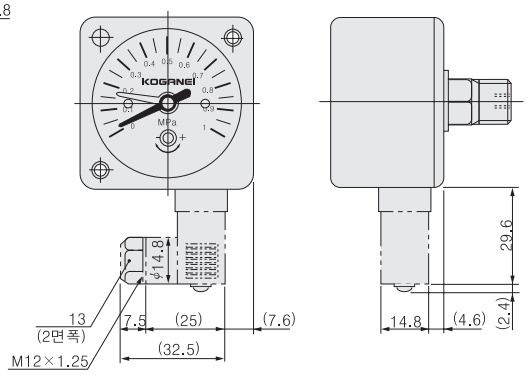
●DIN식 커넥터가 설치된 경우